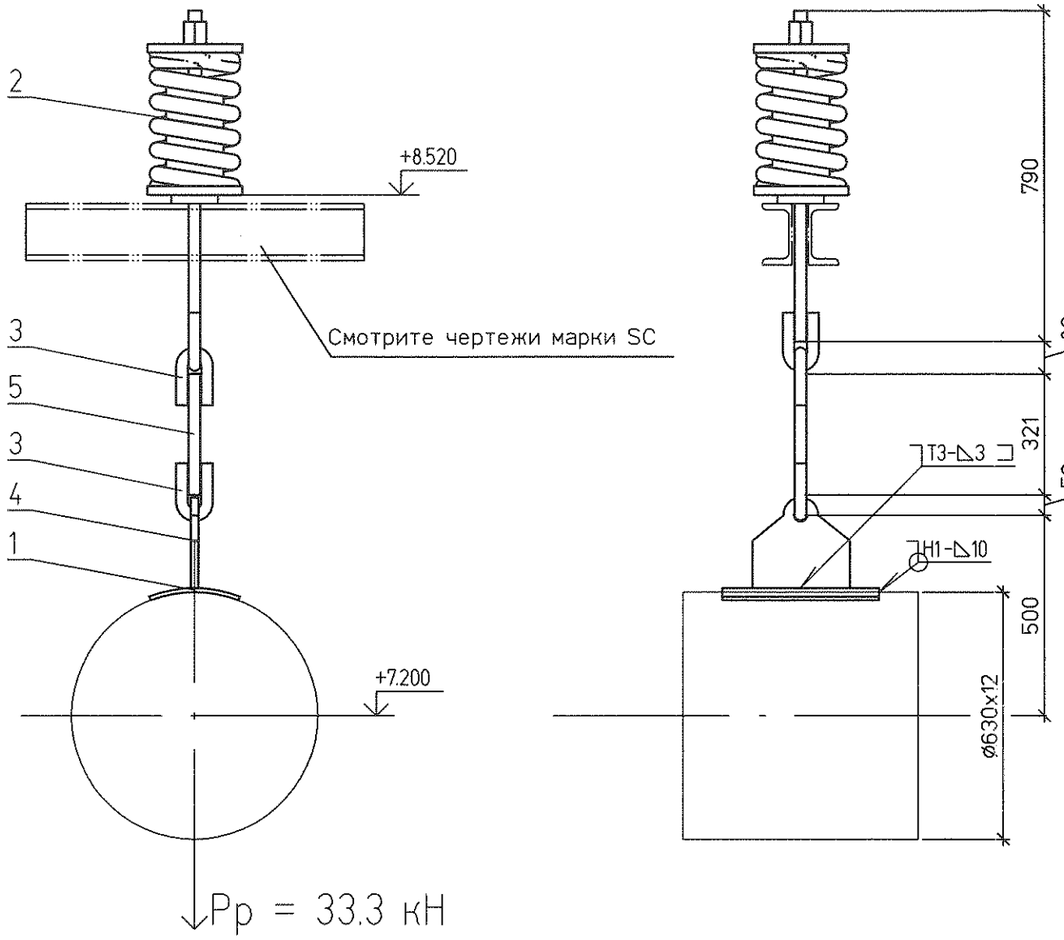

Спецификация на 1 комплект

№	Обозначение	Наименование	Кол	Материал	Масса ед.	Масса общ.	Примечание
1	2-37 ОСТ 34-10-733-93	Накладка 630У	1	20-3-Т ГОСТ 1577-93	7.20	7.20	
2	23 ОСТ 34-10-745-93	Блок пружинный опорный	1	Сборный	60.10	60.10	
3	1-05 ОСТ 34-10-729-93	Ушко	2	20 ГОСТ 1050-88	1.68	3.36	
4	1-06 ОСТ 34-10-733-93	Проушина	1	С235 ГОСТ 27772-88	6.50	6.50	
5	ГОСТ 2590-2006	Круг ø30 L = 321	1	20 ГОСТ 1050-88	1.78	1.78	L уточнить на монтаже
	ГОСТ 9467-75	Электроды		Э42А		1.18	

Итого 80.12 кг

План расположения

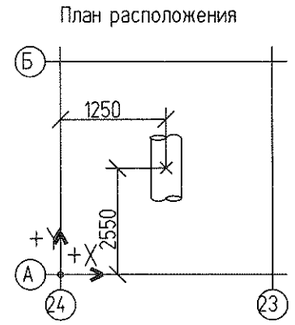

1. Монтажный чертеж №1350.12.38А-30UNB-1352-TD л.21 (30NDA30...35BR001, 30NDA40BR001)
2. Технические требования к сварке деталей опор трубопроводов смотрите ОСТ 34-10-723-93

Характеристики пружины											
Табличные данные			В монтаж. сост.		В рабочем сост.		В холод. сост.		Нагрузка на пружину при гидроисп.	Нагрузка на несущие конструкции
Допускаемая рабочая нагрузка Рмакс.кН	Прогиб при допускаемой раб. нагр. λмакс.мм	Высота пружины в своб. сост. Нсв. мм	Высота пружины Нмонт.мм	Нагрузка на пружину Рмонт.кН	Высота пружины Нраб. мм	Нагрузка на пружину Рраб.кН	Высота пружины Нхол. мм	Нагрузка на пружину Рхол.кН	Рг. кН	Р. кН
48.6	70	304	262	15	257	16.66	260	15.46	19.36	39.984

						1350.12.38А-30UNB-1352-TD		
1	–	Зам.	180-13		27.09.13	Объекты III очереди строительства ЗАО СГК (ТЭЦ)		
Изм.	Кол.уч	Лист	№док.	Подп.	Дата			
						Сетевая установка основных и пиковых подогревателей турбоагрегатов ст.№8,9. II система теплоснабжения.	Стадия: р	Лист: 22.1	Листов:
Н. контр.		Михеев			27.09.13	Трубопроводы сетевой воды от основных подогревателей к пиковым подогревателям. Часть 3/3. Пружинная подвеска 21	ОТКРЫТОЕ АКЦИОНЕРНОЕ ОБЩЕСТВО ИНСТИТУТ ТЕПЛОЭЛЕКТРОПРОЕКТ НИЖНИЙ НОВГОРОД	
Проверил		Шкитилева			27.09.13			
Разработал		Михеев			27.09.13			

Взам. инв. №

Подпись и дата

Инв. № подл. 83496

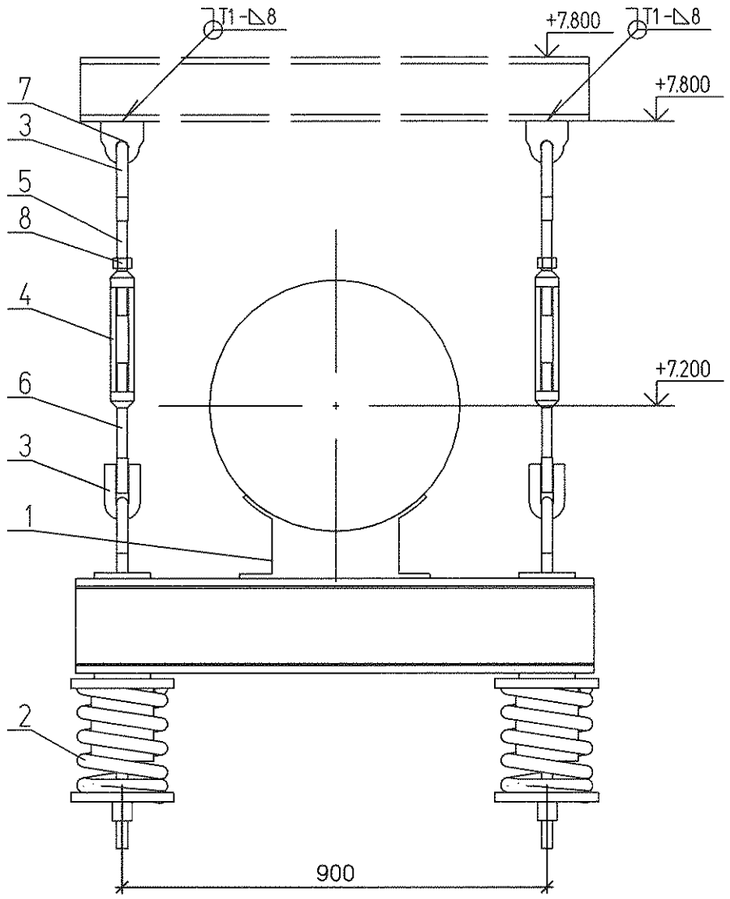

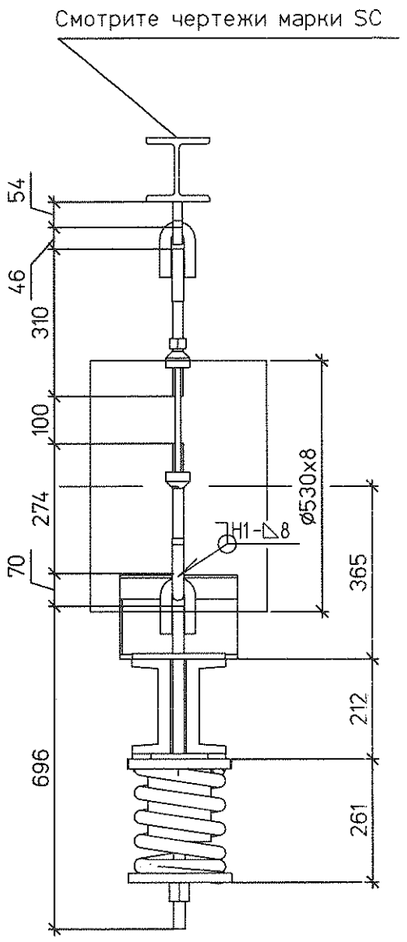

↓Pp26 = 34.2 кН
Pp27 = 34.7 кН
Pp28 = 32.3 кН

Спецификация на 1 комплект

№	Обозначение	Наименование	Кол	Материал	Масса ед.	Масса общ.	Примечание
1	67 ОСТ 34-10-726-93	Блок подвески 530У	1	Сборный	69.7	69.70	
2	20 ОСТ 34-10-745-93	Блок пружинный опорный	2	Сборный	32.10	64.20	
3	1-04 ОСТ 34-10-729-93	Ушко	4	20 ГОСТ 1050-88	0.86	3.44	
4	1-04 ОСТ 34-10-739-93	Муфта	2	20 ГОСТ 1050-88	3.50	7.00	
5	3-12 ОСТ 34-10-739-93	Тяга	2	20 ГОСТ 1050-88	1.42	2.84	L уточнить на монтаже
6	3-31 ОСТ 34-10-739-93	Тяга левая	2	20 ГОСТ 1050-88	1.06	2.12	L уточнить на монтаже
7	№1350.12.38А-30UNB-1352-TD л.26	Проушина 24	2	С235 ГОСТ 27772-88	1.17	2.34	
8	ГОСТ 5915-70	Гайка М24	2	35 ГОСТ 1759.0-87	0.12	0.24	
	ГОСТ 9467-75	Электроды		Э42А		1.66	

Итого 153.54 кг

План расположения подвески 26

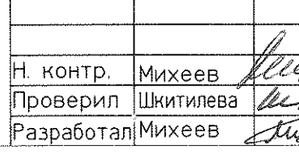

План расположения подвески 27

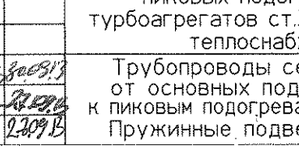

План расположения подвески 28

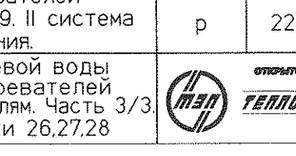

1. Монтажный чертеж №1350.12.38А-30UNB-1352-TD л.21 (30NDA30...35BR001, 30NDA40BR001)
2. Технические требования к сварке деталей опор трубопроводов смотрите ОСТ 34-10-723-93
3. Изготовить 3 комплекта.

Поз. опоры	Характеристики пружины										Нагрузка на несущие конструкции Р, кН
	Табличные данные			В монтаж. сост.		В рабочем сост.		В холод. сост.		Нагрузка на пружину при гидроисп. Рг. кН	
	Допускаемая рабочая нагрузка Рмакс.кН	Прогиб при допускаемой раб. нагр. Lмакс.мм	Высота пружины в своб. сост. Нсв. мм	Высота пружины Нмонт.мм	Нагрузка на пружину Рмонт.кН	Высота пружины Нраб. мм	Нагрузка на пружину Рраб.кН	Высота пружины Нхол. мм	Нагрузка на пружину Рхол.кН		
26	26.34	70	221	174	18.05	176	17.07	174	18.11	18.1	40.968
27	26.34	70	221	173	18.32	176	17.36	173	18.41	18.58	41.664
28	26.34	70	221	176	17.21	179	16.12	176	17.36	17.66	38.688

Изм.	Кол.уч	Лист	№док.	Подп.	Дата
1	–	Зам.	180-13		2.09.13
Н. контр.		Михеев			2.09.13
Проверил		Шкитилева			2.09.13
Разработал		Михеев			2.09.13

1350.12.38А-30UNB-1352-TD

Объекты III очереди строительства ЗАО СГК (ТЭЦ)

Сетевая установка основных и пиковых подогревателей турбоагрегатов ст.№8,9. II система теплоснабжения.

Стадия	Лист	Листов
Р	22.2	

Трубопроводы сетевой воды от основных подогревателей к пиковым подогревателям. Часть 3/3. Пружинные подвески 26,27,28

ОТКРЫТОЕ АКЦИОНЕРНОЕ ОБЩЕСТВО ИНСТИТУТ ТЕПЛОЭЛЕКТРОПРОЕКТ НИЖНИЙ НОВГОРОД

Взам. инв. №

Подпись и дата

Инв. № подл. 834.96